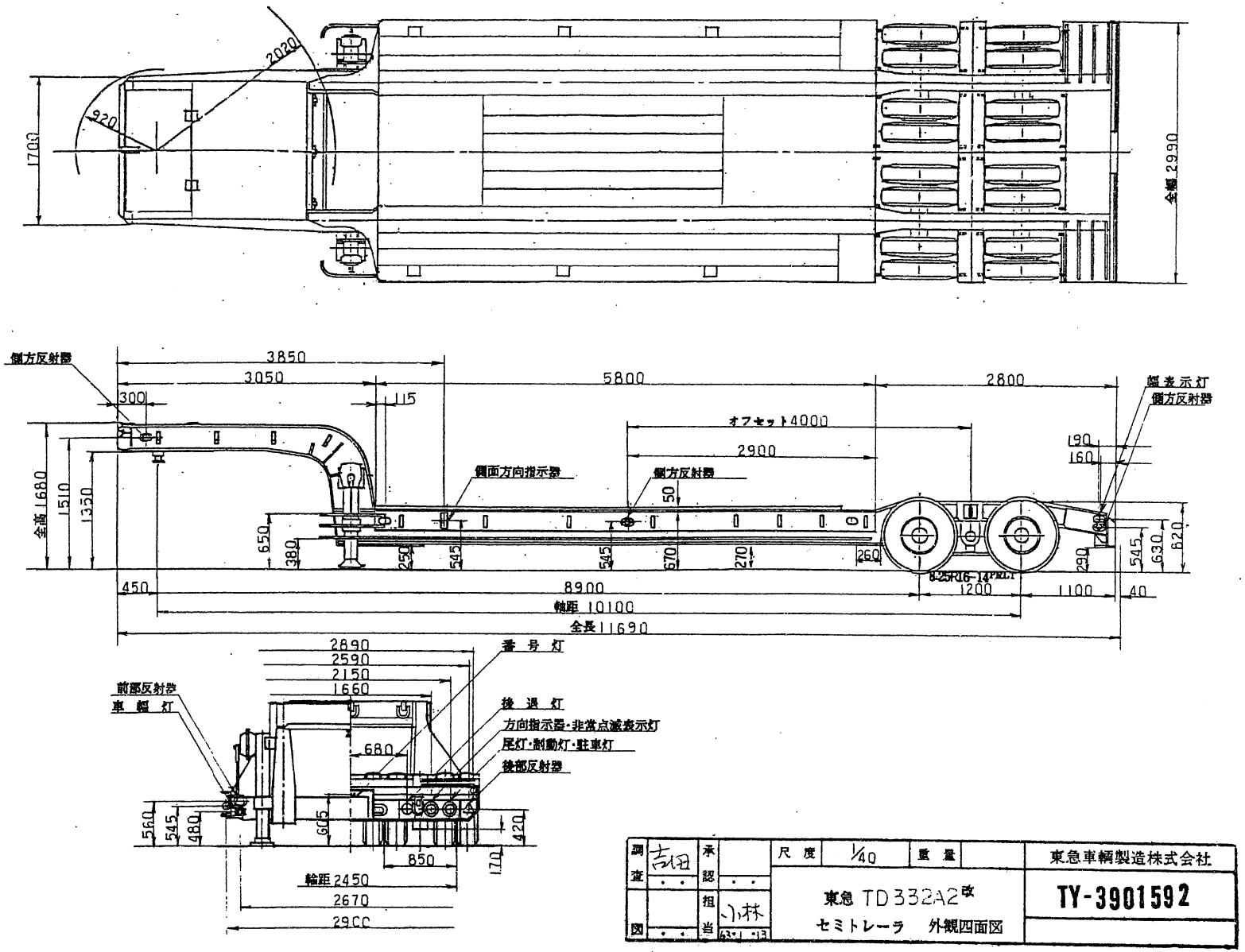

調査	吉田	承認		尺度	1/40	重量	東急車輌製造株式会社
図		担当	小林	東急 TD332A2改 セミトレーラ 外観四面図			TY-3901592

Y43694